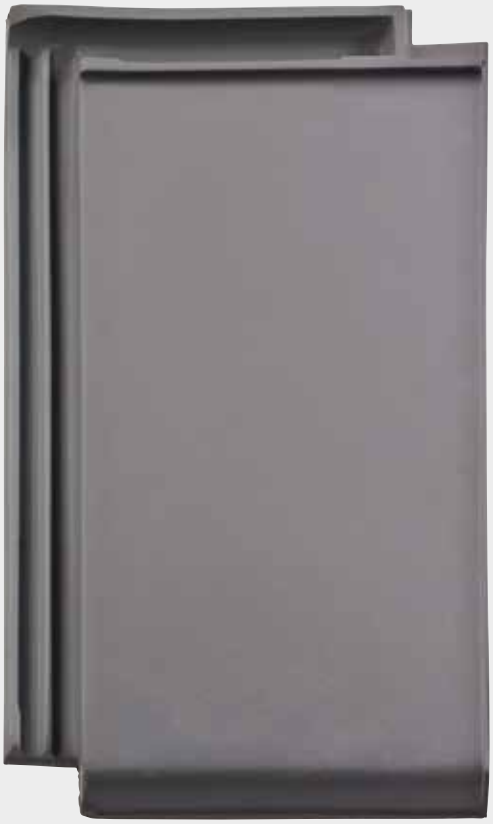

Gesamtfläche	ca. 240 x 410 mm
Deckfläche	ca. 204 x 330 bis 345 mm
Lattweite	ca. 330 bis 345 mm*
Gewicht	ca. 2,9 kg pro Stück
Regeldachneigung	28°
Bedarf	ca. 14 – 15 Stück pro m^2

* Vor dem Decken Überprüfung nach DIN EN 1304. Technische Änderungen vorbehalten

Der Piano eignet sich durch seine geradlinige Form für das Bauvorhaben der modernen Architektur.

Sowohl zum architektonisch minimalistischen Einfamilienhaus als auch zur Stadtvilla im klassischen Bauhausstil bietet der Piano die perfekte Optik.

Alle Maße sind ca.-Angaben in mm.

Piano

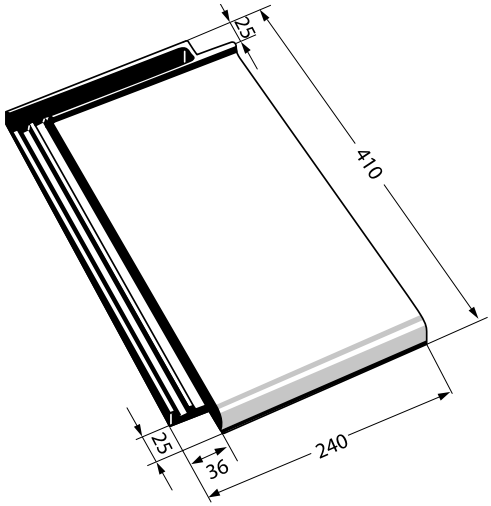

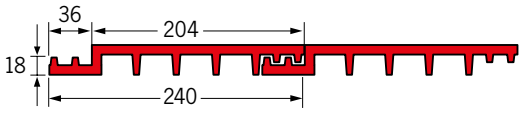

Piano halber Ziegel

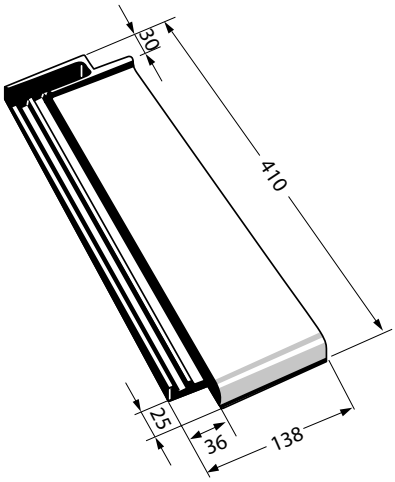

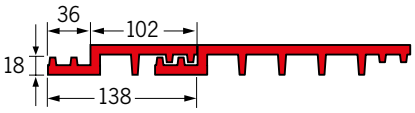

Piano Doppelwulst

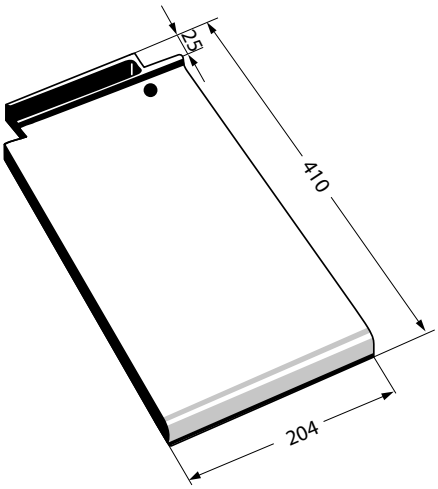

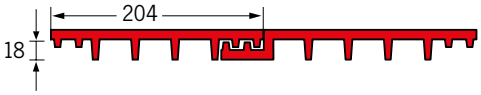

Piano Entlüftungsziegel

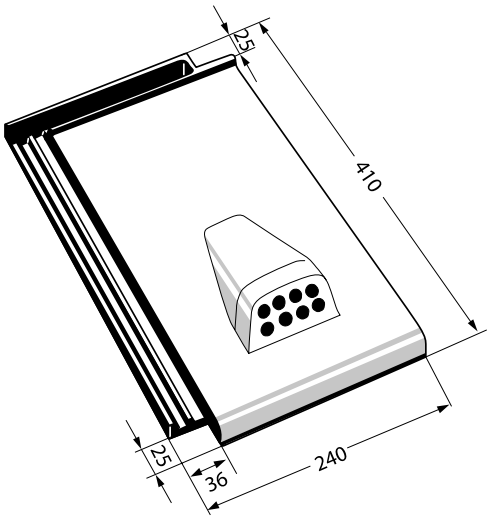

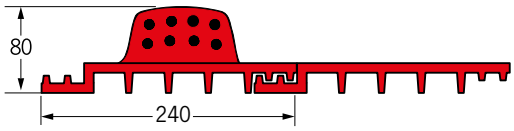

Mit einem Lüftungsquerschnitt von ca. 9 cm².

Piano Sanitär*- / Dunstrohrziegel

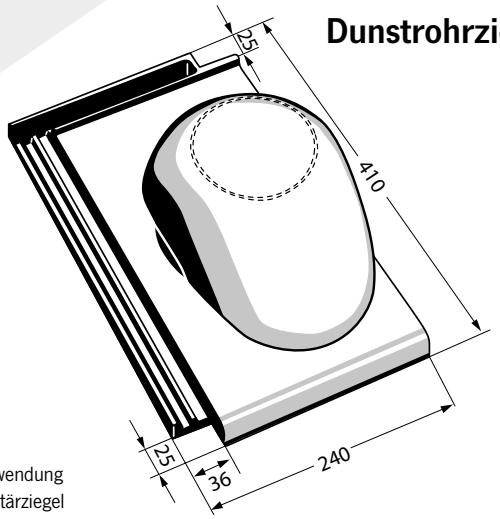

* bei Verwendung als Sanitärziegel Deckel einfräsen

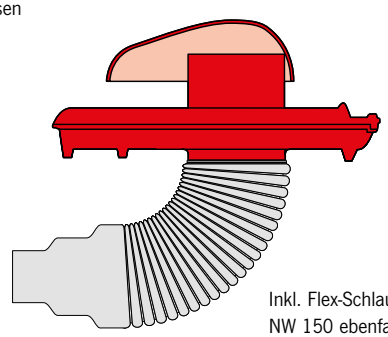

Inkl. Flex-Schlauch NW 100/70 NW 150 ebenfalls lieferbar.

Piano Antennenziegel

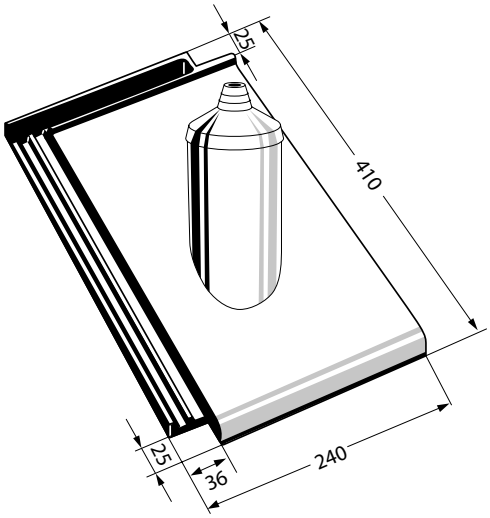

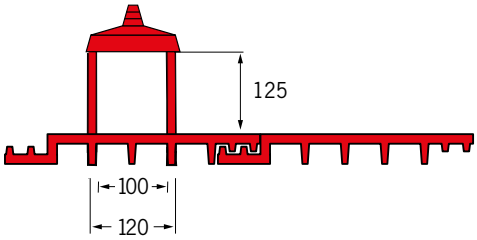

Piano Knickdachziegel positiv

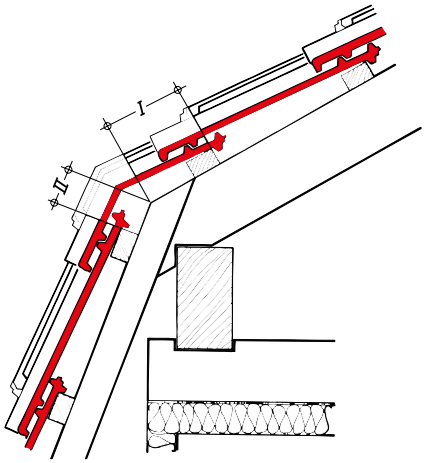

Auch als Knickdachziegel negativ lieferbar. Der Knickdachziegel positiv kann mit Winkelgrößen von 110° bis 160° geliefert werden.

Bei abweichenden Winkelgrößen Absprache mit dem Werk.

Bedarf: 5 Stück/m

Standardmaße:

Winkel ∢	Abstand I	Abstand II
von 110° bis 160°	140	65

Piano Pultdachziegel

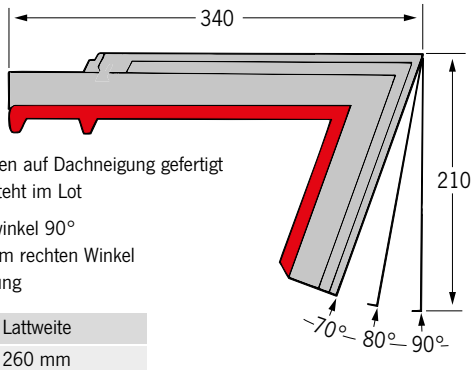

Pultdachziegel werden auf Dachneigung gefertigt
- Pultdachlappen steht im Lot

Alternativ Öffnungswinkel 90°
- Pultlappen steht im rechten Winkel zur Dacheindeckung

Piano	Lattweite
Öffnung 90°	260 mm
DN 15°	240 mm
DN 20°	230 mm
DN 25°	220 mm
DN 30°	210 mm
DN 35°	200 mm

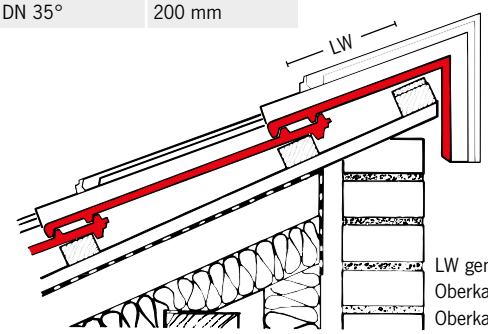

LW gemessen von Oberkante Tragelatte bis Oberkante Pultabschluss

Alle Maße sind ca.-Angaben in mm.

Piano Ortgangziegel

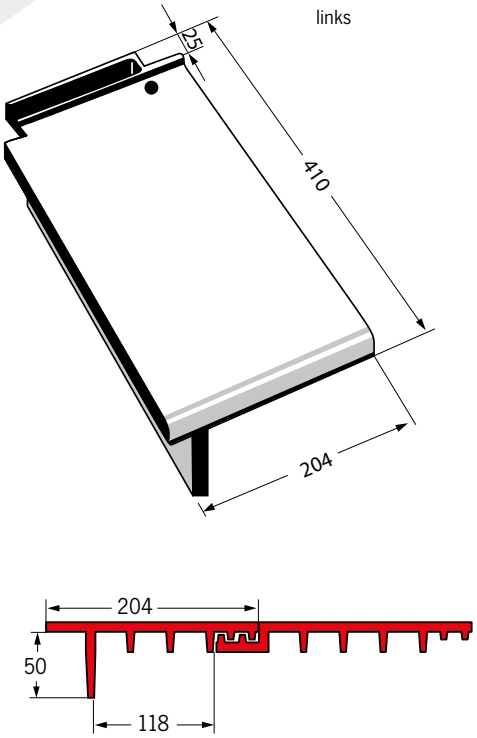

Piano Ortgangziegel

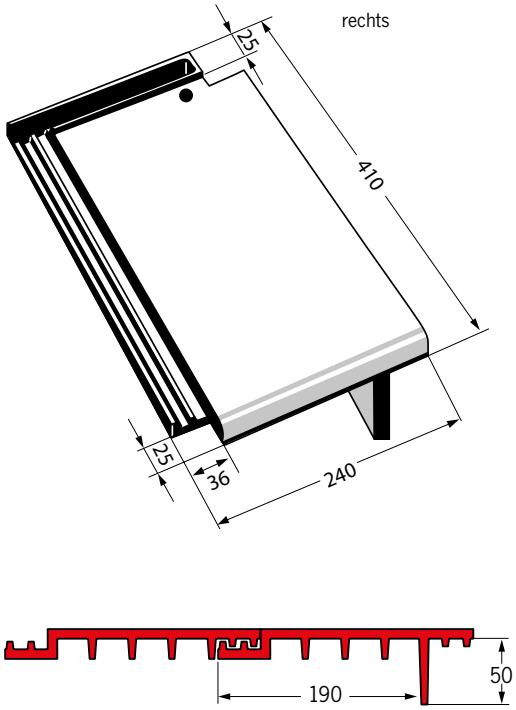

Piano halber Ortgangziegel (für Verbandsdeckung)

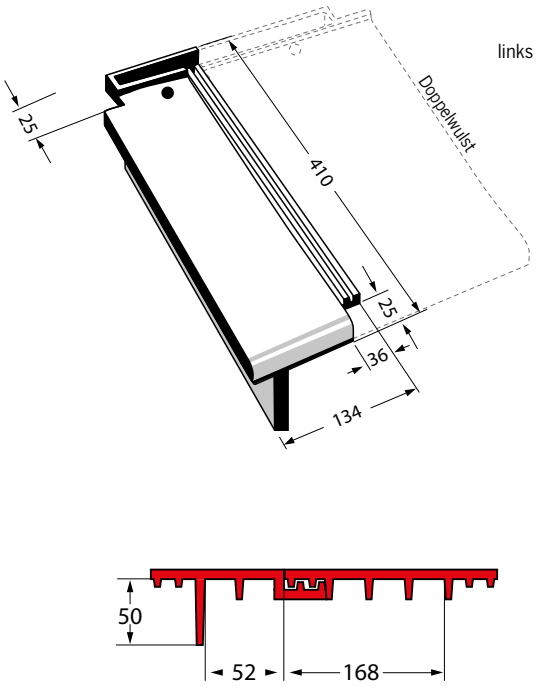

Piano halber Ortgangziegel (für Verbandsdeckung)

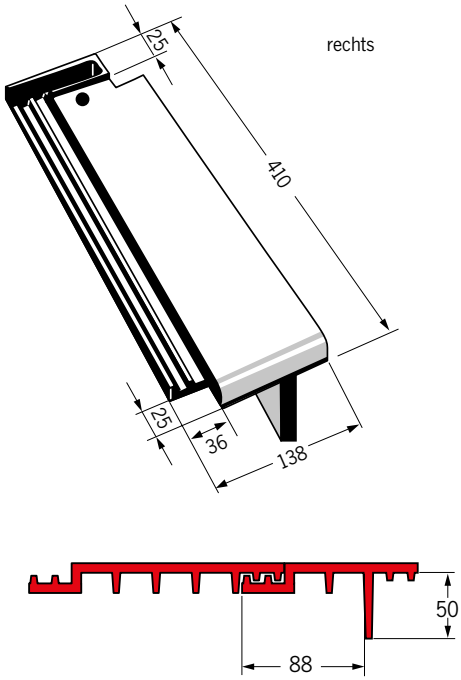

First-/Gratziegel groß – Standardfirst

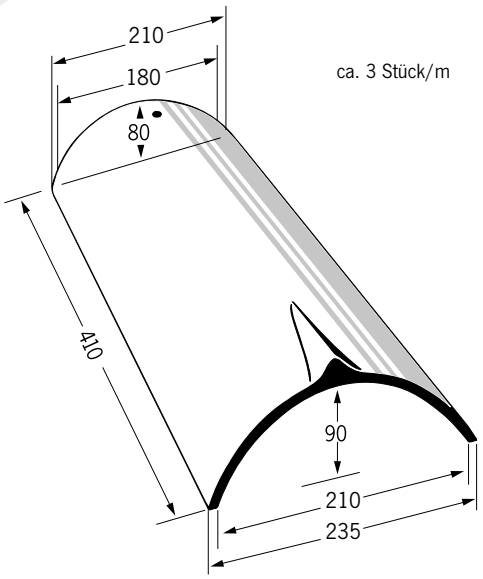

ca. 3 Stück/m

Für alle Modelle

First-/Gratziegel mittel/klein

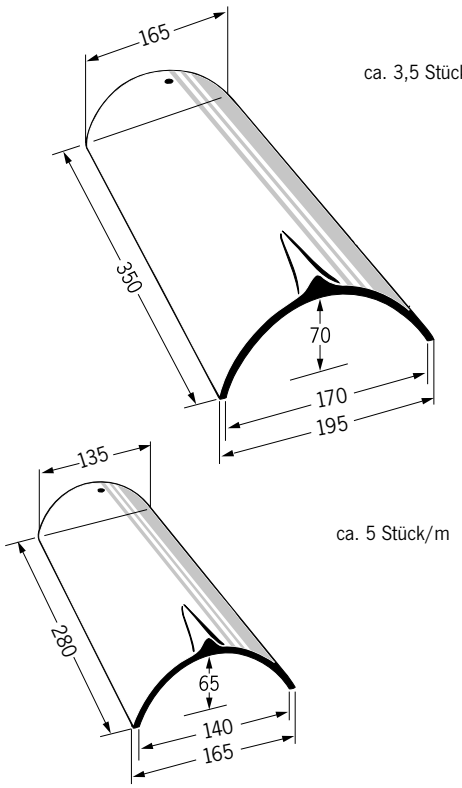

ca. 3,5 Stück/m

ca. 5 Stück/m

Für Biber. Auch als Firstanfang und Firstende lieferbar.

First-/Gratanfang

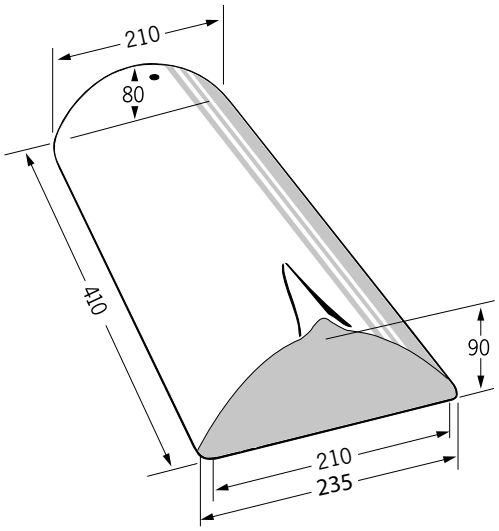

Firstende

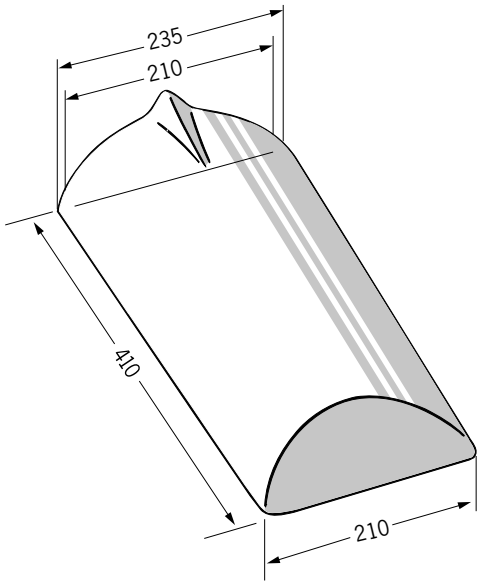

Alle Maße sind ca.-Angaben in mm.

Firstanfang plus

Für Vario Hohlfalzziegel®-Ortgang Steg innen, Meyer-Holsen Zwilling®-Ortgang und Ravensberger-Ortgang

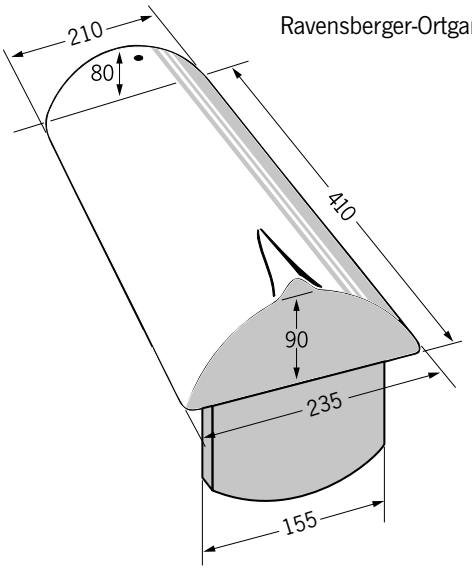

Für Tandem siehe Seite 18.

Firstende plus

Für Vario Hohlfalzziegel®-Ortgang Steg innen, Meyer-Holsen Zwilling®-Ortgang und Ravensberger-Ortgang

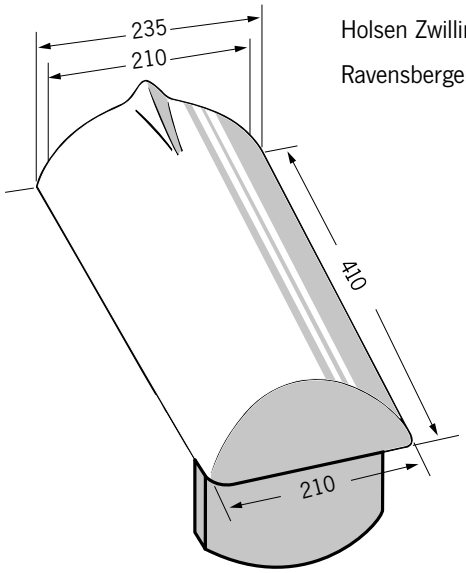

Für Tandem siehe Seite 18.

Kleeblattfirst

ca. 3 Stück/m

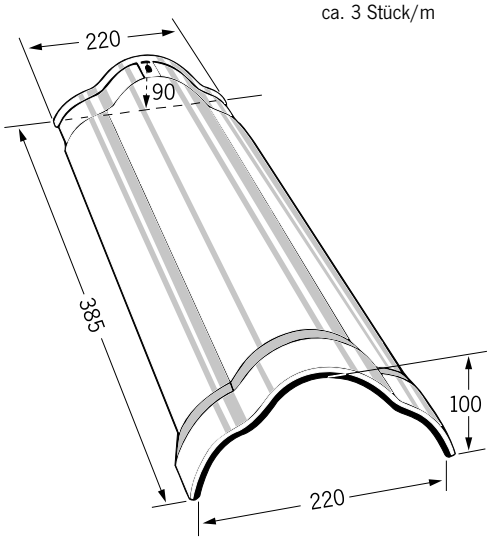

Für alle Modelle. Auch als Firstanfang und Firstende lieferbar.

Piano First

ca. 2,7 Stück/m

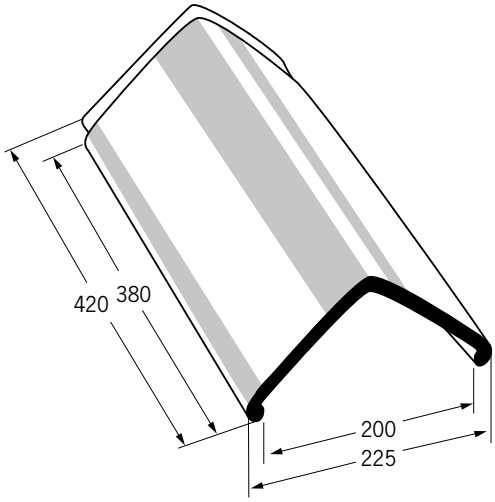

Piano Ausgleichsziegel

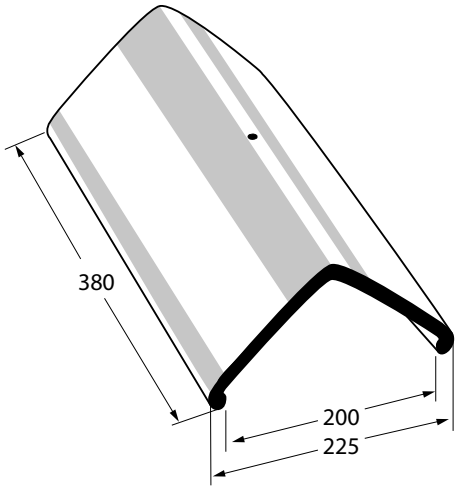

Piano Firstanfang und -ende

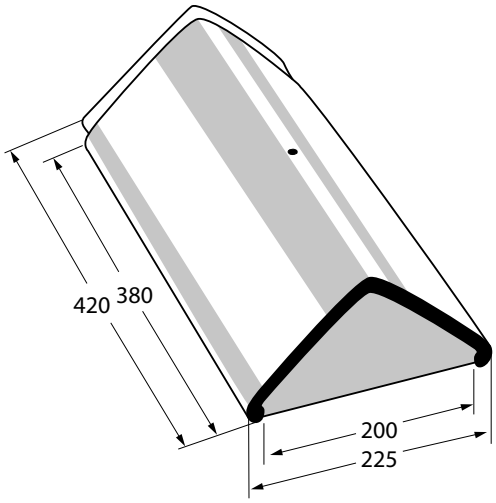

Walmkappe Universal

Lieferbar für First groß, mittel, Kleeblatt, Piano First

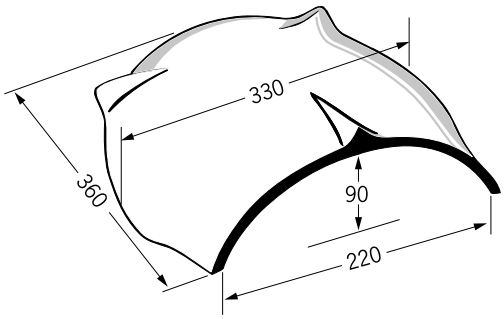

Für Neigungen von 25° bis 45°.
Abb.: Walmkappe für First groß

Walmanfang

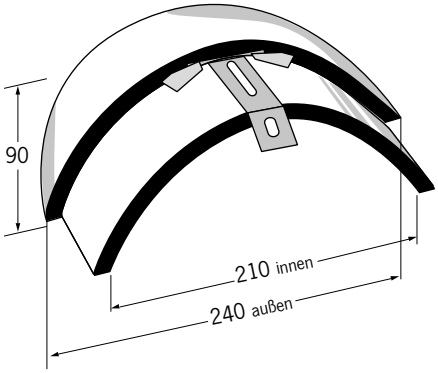

Nur für First-, Gratziegel groß.

Alle Maße sind ca.-Angaben in mm.

Traufausbildung
für den **Vario Hohlfalzziegel®**
und den **Opus®**

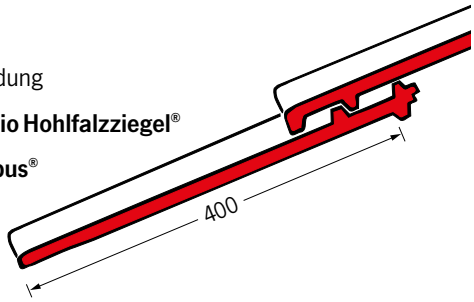

Traufausbildung
für den **Meyer-Holsen Zwilling®**

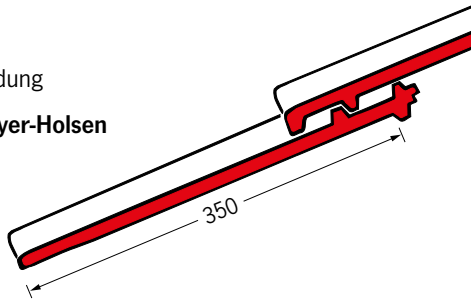

Abdeckmaß Flächenziegel zur Ermittlung der Traufausbildung
(Unterkante Nase bis Unterkante Ziegel).

Traufausbildung
für den **Tandem®**

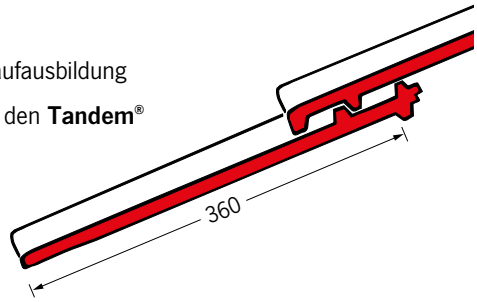

Traufausbildung
für den **Hohlziegel**

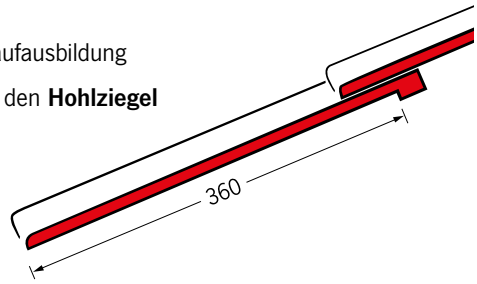

Abdeckmaß Flächenziegel zur Ermittlung der Traufausbildung
(Unterkante Nase bis Unterkante Ziegel).

Traufausbildung
für den **Garant**

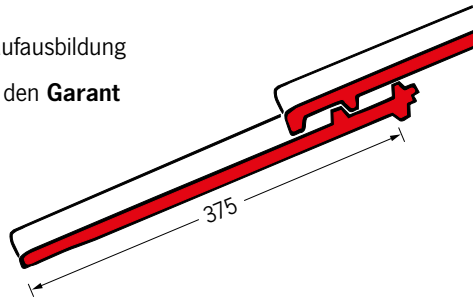

Traufausbildung
für den **Doppelfalz**
und den **Dacapo**

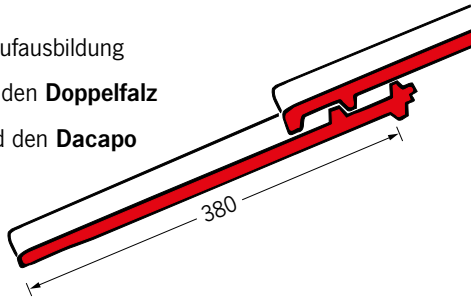

Abdeckmaß Flächenziegel zur Ermittlung der Traufausbildung
(Unterkante Nase bis Unterkante Ziegel).

Traufausbildung
für den **Ravensberger**

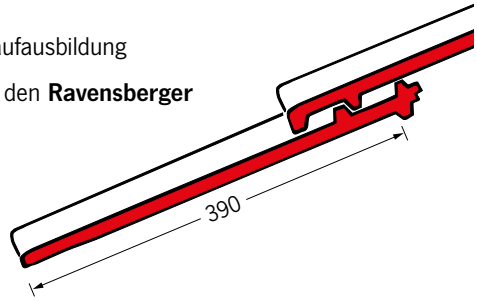

Traufausbildung
für den **Piano**

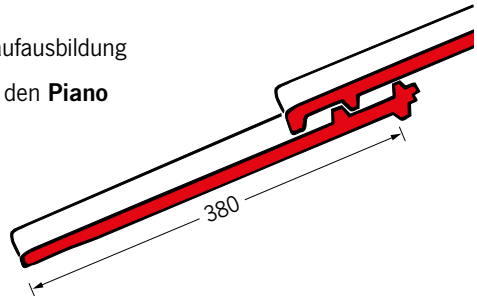

Abdeckmaß Flächenziegel zur Ermittlung der Traufausbildung
(Unterkante Nase bis Unterkante Ziegel).

Firstausbildung Standardfirst **mit/ohne** Firstanschlussziegel

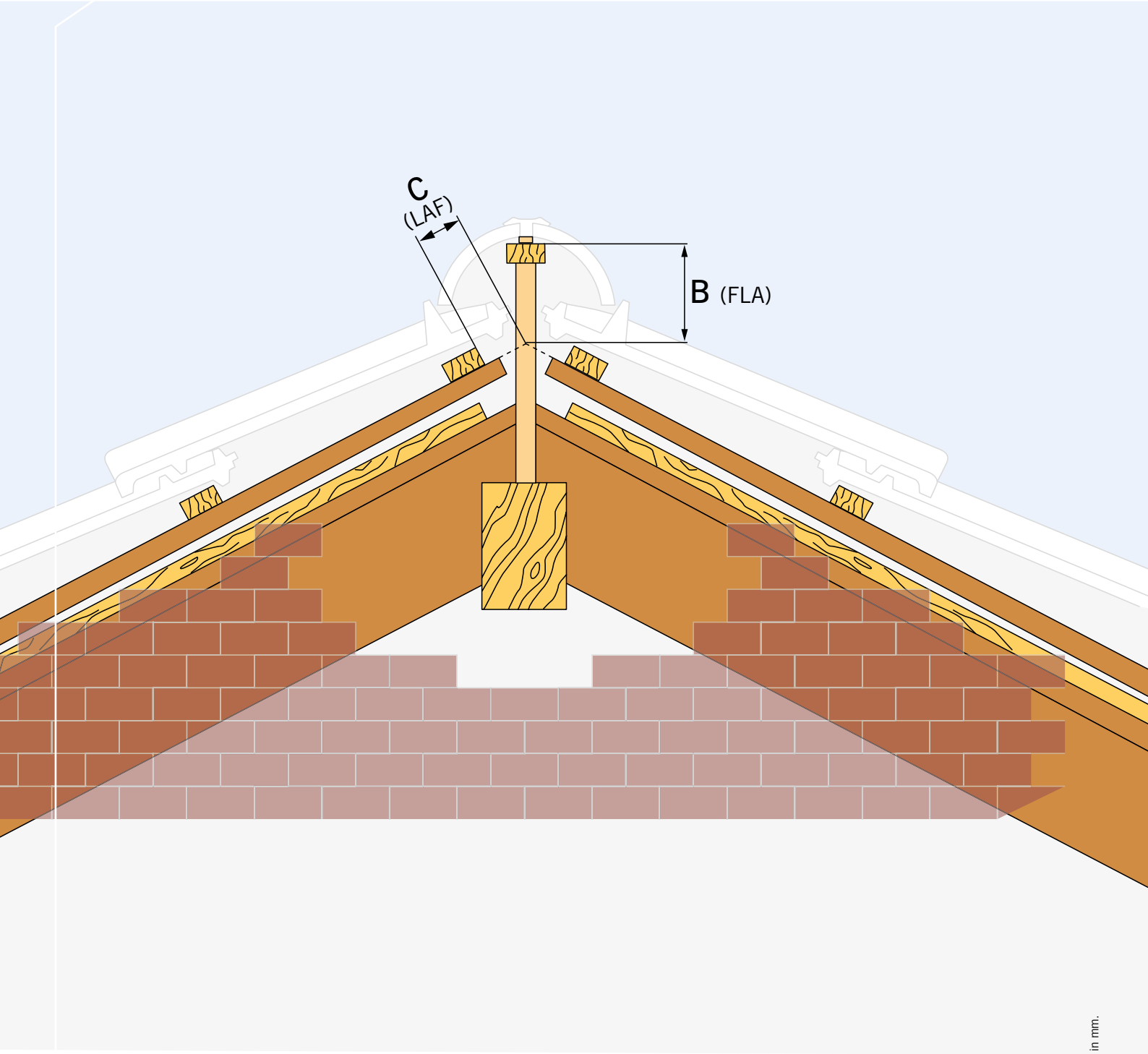

Alle Maße sind ca.-Angaben in mm.

Piano (mit Pianofirst bis 45°)

Sparrenneigung	Höhe Firstlatte* (FLA)		Oberkante erste Latte vom Scheitelpunkt der Konterlattung (LAF)	
	bei Dachlattung 30 x 50	bei Dachlattung 40 x 60	bei Dachlattung 30 x 50	bei Dachlattung 40 x 60
	B	**B**	**C**	**C**
20°	105 mm	115 mm	40 mm	35 mm
25°	100 mm	110 mm	40 mm	35 mm
30°	93 mm	103 mm	35 mm	30 mm
35°	85 mm	85 mm	35 mm	30 mm
40°	78 mm	90 mm	30 mm	25 mm
45°	70 mm	85 mm	30 mm	25 mm

* Angegebene Maße vom Scheitelpunkt der Konterlattung bis Oberkante Firstlatte.

Piano (mit Standardfirst ab 46°)

Sparrenneigung	Höhe Firstlatte* (FLA)		Oberkante erste Latte vom Scheitelpunkt der Konterlattung (LAF)	
	bei Dachlattung 30 x 50	bei Dachlattung 40 x 60	bei Dachlattung 30 x 50	bei Dachlattung 40 x 60
	B	**B**	**C**	**C**
46°	80 mm	95 mm	30 mm	25 mm
50°	73 mm	88 mm	30 mm	25 mm
55°	65 mm	80 mm	30 mm	25 mm

* Angegebene Maße vom Scheitelpunkt der Konterlattung bis Oberkante Firstlatte.

Ravensberger

Sparrenneigung	Höhe Firstlatte* (FLA)		Oberkante erste Latte vom Scheitelpunkt der Konterlattung (LAF)	
	bei Dachlattung 30 x 50	bei Dachlattung 40 x 60	bei Dachlattung 30 x 50	bei Dachlattung 40 x 60
	B	**B**	**C**	**C**
20°	125 mm	140 mm	40 mm	35 mm
25°	120 mm	135 mm	35 mm	30 mm
30°	110 mm	125 mm	30 mm	25 mm
35°	105 mm	120 mm	30 mm	25 mm
40°	100 mm	115 mm	25 mm	20 mm
45°	95 mm	110 mm	20 mm	15 mm
50°	90 mm	105 mm	20 mm	10 mm
55°	85 mm	100 mm	15 mm	5 mm
60°	80 mm	95 mm	15 mm	5 mm

* Angegebene Maße vom Scheitelpunkt der Konterlattung bis Oberkante Firstlatte.

Alle Maße sind ca.-Angaben in mm.

Sturmklammerliste

Dachziegel	Lattung 30 x 50 mm	Lattung 40 x 60 mm
Vario Hohlfalzziegel®	456207	456215
Meyer-Holsen Zwilling®	456205	456213
Tandem®	456203	456211
Opus®	456203	456211
Dacapo	456203	456211
Doppelfalzziegel	456203	456211
Ravensberger	456203	456211
Biber	415c08**	415c09**
Hohlziegel, Kurzschnitt	428b01**	428b02**
Hohlziegel, Langschnitt	428b01**	428b02**
Piano	456203	456211

** keine Lagerware

Alle Klammern in der Ausführung V2A

Empfohlene Klammern unter Beachtung und Einhaltung der Fachinformation Windlasten auf Dächern mit Dachziegel- und Dachsteindeckungen vom Zentralverband des Deutschen Dachdeckerhandwerks. Ausgabe März 2011.